Fiche technique

Caractéristiques du produit

Plaque à induction drop-in électrique, 12 niveaux de puissance 230 V / 1N		
Modèle	**Code SAP**	00038647
RIB 35 D	**Groupe d'articles**	Fourneaux



- Type d'appareil: Appareil électrique
- Puissance de la zone 1 [kW]: 3,5

Code SAP	00038647	**Puissance électrique [kW]**	3.500
Largeur nette [mm]	380	**Alimentation**	230 V / 1N - 50 Hz
Profondeur nette [mm]	360	**Nombre de zones**	1
Hauteur nette [mm]	81	**Puissance de la zone 1 [kW]**	3,5
Poids net [kg]	8.50	**Dimensions de la plaque vitro-céramique [mm]**	360 x 380

RM GASTRO, s.r.o.,
Třída Čs. armády 816,
391 81 Veselí nad Lužnicí 1, ID:49825062

Fiche technique

Dessin technique

Plaque à induction drop-in électrique, 12 niveaux de puissance 230 V / 1N		
Modèle	**Code SAP**	00038647
RIB 35 D	**Groupe d'articles**	Fourneaux

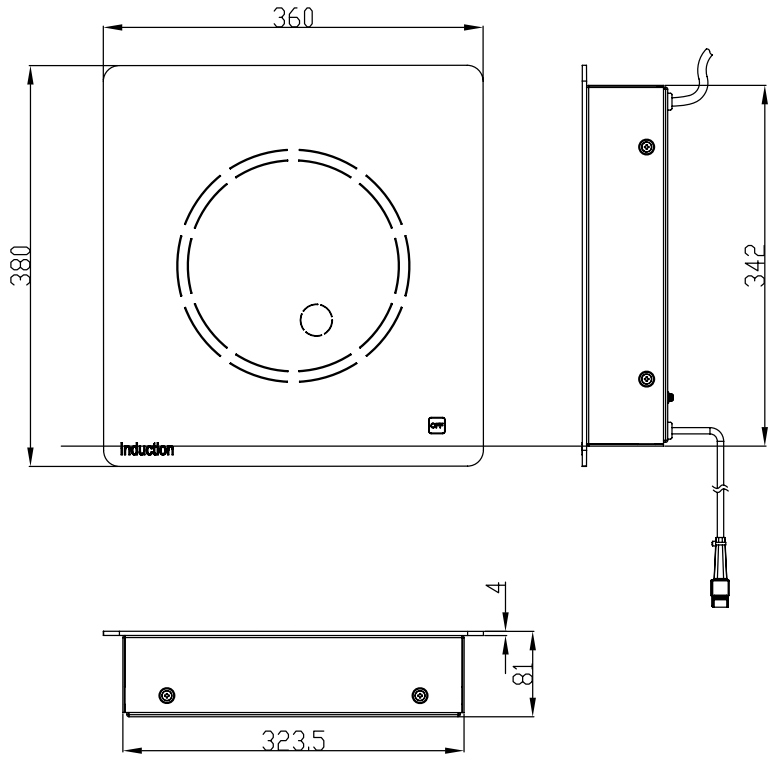

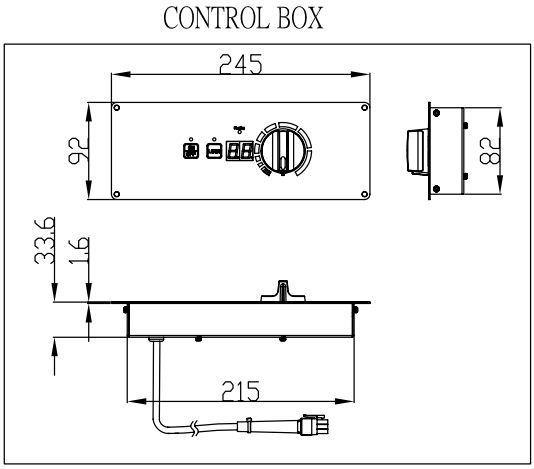

RM GASTRO, s.r.o.,
Třída Čs. armády 816,
391 81 Veselí nad Lužnicí 1, ID:49825062

Fiche technique

Avantages du produit

Plaque à induction drop-in électrique, 12 niveaux de puissance 230 V / 1N

Modèle	Code SAP	00038647
RIB 35 D	Groupe d'articles	Fourneaux

1 **12 niveaux de performance**

possibilité de cuisiner avec différentes intensités

- variabilité d'utilisation - aucun coût d'acquisition supplémentaire pour d'autres équipements de cuisson n'est nécessaire

2 **Surface de cuisson en verre**

nettoyage facile

- économiser du temps et de l'énergie humaine

3 **Dispositif encastrable conçu pour l'installation**

vous permettra de conserver l'apparence souhaitée des éléments intérieurs environnants

- ajoute de l'élégance, de l'esthétique et de la valeur opérationnelle

4 **Contrôle tactile**

fonctionnement simple et contrôle tactile

- économiser du temps et de l'énergie humaine lors de la cuisson

5 **Arrêt automatique de sécurité**

Si la température du fond de la casserole est trop élevée, l'alimentation sera coupée.

- une sécurité opérationnelle accrue, évitant les dommages, les blessures ou les incendies

6 **Détecteur de dépassement du temps de cuisson**

Si une casserole reste sur la plaque à induction pendant plus de 2 heures ou si l'utilisateur n'utilise aucune fonction pendant plus de 2 heures, la plaque s'éteint automatiquement.

- une sécurité opérationnelle accrue, évitant les dommages, les blessures ou les incendies

7 **Dispositif de réinitialisation automatique de circuit intégré**

Le microprocesseur de contrôle principal est équipé d'un chien de garde qui se réinitialise automatiquement lorsque le programme logiciel échoue.

- entretien plus pratique, gain de temps, de coûts et d'énergie pour un éventuel entretien

8 **Mise sous tension en 2 étapes**

élément de sécurité régi par la législation

- élément de sécurité conforme à la législation - augmente la sécurité opérationnelle

9 **Pour de meilleurs résultats, utilisez des pots d'un diamètre de 12 à 26 cm.**

grande variabilité d'utilisation de différents diamètres de casseroles, poêles et faitouts

- économie sur les coûts d'achat en fonction de la taille des casseroles et poêles - il est possible de cuisiner dans des récipients de différentes tailles

10 **Détecteur de compatibilité des matériaux**

Si l'appareil à induction est allumé pendant plus de 60 secondes sans casserole ou avec une casserole incompatible, l'appareil s'éteint automatiquement.

- une sécurité opérationnelle accrue, prévient les blessures et les incendies

11 **Détecteur de petits objets**

Si le matériau de la poêle ou de la casserole ou ses dimensions ne conviennent pas à l'unité à induction, le voyant d'alimentation ne s'allumera pas. L'unité à induction ne détectera aucun objet ou ustensile de moins de 5 cm de diamètre.

- une sécurité opérationnelle accrue, prévient les blessures, les dommages ou la détérioration et les incendies

12 **Convient aux casseroles et poêles en fer, en fonte, en acier inoxydable, émaillées avec un fond magnétique plat.**

la possibilité d'utiliser des ustensiles de cuisine fabriqués à partir d'une large gamme de matériaux pour cuisiner

- économies sur les coûts d'achat - divers matériaux de récipients de cuisson peuvent être utilisés

RM GASTRO, s.r.o.,
Třída Čs. armády 816,
391 81 Veselí nad Lužnicí 1, ID:49825062

Fiche technique

Paramètres techniques

Plaque à induction drop-in électrique, 12 niveaux de puissance 230 V / 1N		
Modèle	**Code SAP**	00038647
RIB 35 D	**Groupe d'articles**	Fourneaux

1. **Code SAP:**
   00038647
2. **Largeur nette [mm]:**
   380
3. **Profondeur nette [mm]:**
   360
4. **Hauteur nette [mm]:**
   81
5. **Poids net [kg]:**
   8.50
6. **Largeur brute [mm]:**
   550
7. **Profondeur brute [mm]:**
   460
8. **Hauteur brute [mm]:**
   210
9. **Poids brut [kg]:**
   10.00
10. **Type d'appareil:**
    Appareil électrique
11. **Type de construction de l'appareil:**
    Drop-In
12. **Puissance électrique [kW]:**
    3.500
13. **Alimentation:**
    230 V / 1N - 50 Hz
14. **La couleur extérieure de l'appareil:**
    Acier inoxydable
15. **Indicateurs:**
    Digital
16. **Matériau de la plaque supérieure:**
    Vitrocéramique
17. **Nombre de zones:**
    1
18. **Puissance de la zone 1 [kW]:**
    3,5
19. **Nombre de niveaux de contrôle de puissance:**
    12
20. **Nombre de feux/foyers:**
    1
21. **Type de zones de cuisson électriques:**
    Induction
22. **Dimensions de la plaque vitrocéramique [mm]:**
    360 x 380
23. **Section des conducteurs CU [mm²]:**
    1

RM GASTRO, s.r.o.,
Třída Čs. armády 816,
391 81 Veselí nad Lužnicí 1, ID:49825062